1527

Raccordo curvo maschio con girello e guarnizione piana



La raccorderia generica Tiemme si adatta ad ogni tipo di impianto idraulico domestico e commerciale, applicazioni industriali ed agricole, impianti di riscaldamento, igienico sanitari e generalmente con ogni fluido non corrosivo.

CARATTERISTICHE TECNICHE

Temperatura max di esercizio : 180 °C
Temperatura min di esercizio : - 20°C (purché il fluido rimanga in fase liquida)
Pressione max di esercizio : 30 bar
Filettature: maschio UNI ISO 228
femmina UNI ISO 228

CARATTERISTICHE COSTRUTTIVE

1 Corpo : Ottone CW617N
2 Dado : Ottone CW617N
3 Guarnizione piana: Mescola FASIT 202

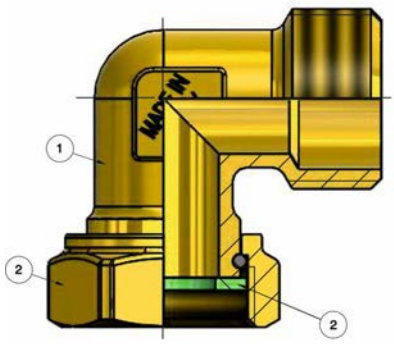

GAMMA DI PRODUZIONE

Art.	Codice		Finitura
1527	1500895	1/2"X1/2"	-
	1500896	3/4"X3/4"	-
	1500911	3/4" x 1"	-
	1500900	1" x 1"	-

CERTIFICAZIONI

1527.W_Rev.A_10/2022 - TIEMME RACCORDERIE S.p.A. si riserva di apportare modifiche in qualsiasi momento senza preavviso. È vietata qualsiasi forma di riproduzione, se non autorizzata