TERMOSTATO AD IMMERSIONE
IMMERSION THERMOSTAT

Art.2076



Descrizione / Description

Termostato ad immersione con regolazione

Adjustable thermostat - immersion - with shank

Funzione / Function

Termostato inscatolato unipolare, ad espansione di liquido, con contatti in commutazione; completo di passacavo. Particolarmente adatto alla regolazione automatica di caldaie, pompe e altre apparecchiature termiche. Il fissaggio del termostato è realizzato mediante pozzetto filettato da 1/2".

Boxer unipolar thermostat, liquid expansion, with switching contacts, complete with core hitch. Ideal for automatic regulation on boilers, pumps and other heating equipment. The thermostats are fixed using a 1/2" threaded trap.

Caratteristiche Tecniche
Technical Features

Campo di regolazione Calibration range	+0/+90°C
Tolleranza Tolerance	temp.min.+/-6°C temp.max.+/-4°C
Differenziale Differential	6°C+/-2°C
Grado di protezione Protection class	Ip40
Classe di isolamento Isolation class	II
Gradiente termico Thermal gradient	<1°C/min
Massima temperatura testa Maximum head temperature	85°C
Massima temperatura bulbo Maximum bulb temperature	110°C
Contatti di scambio Change-over contacts	*16 (4) 250 Vac - 6 (1)A 400 Vac*
Portata sui contatti Contact outputs	1B
Tipo di azione Action Type	ABS UL94 VO
Materiale coperchio Cover material	

Dimensioni
Dimensions

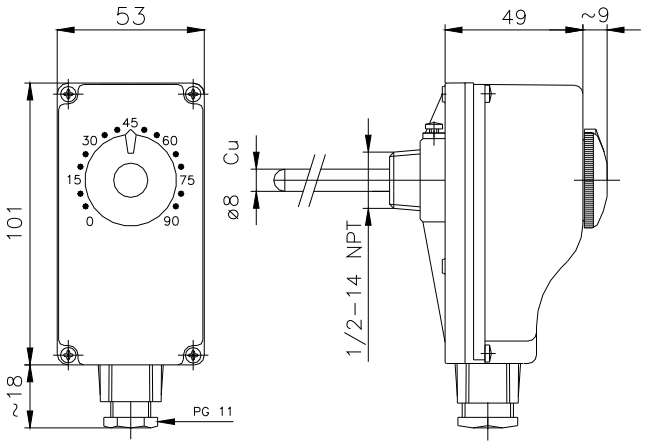

Installazione e collegamenti / *Installation and connections*

ATTENZIONE: le operazioni descritte nella presente scheda tecnica vanno eseguite esclusivamente da personale specializzato o dall'installatore, rispettando scrupolosamente le norme di sicurezza e le disposizioni di legge vigenti.

ATTENTION: only specialised electricians or authorised installers must carry out the instructions given in this leaflet, in full observance of the safety instructions and current applicable legislation.

A. Togliere il pozzetto dello strumento allentando la vite di tenuta.
A. Loosen the screw to remove the copper pot from the instrument.

B. Fissare il pozzetto nella sede desiderata (filetto da 1/2").
B. Fix the copper pot in the desidered housing (1/2" threading).

C. Riposizionare il bulbo ed il termostato all'interno del pozzetto e stringere nuovamente la vite di tenuta
C. Place back the bulb and the thermostat inside the copper pot and tighten the fixing screw.

D. Passare i cavi tramite l'apposito passacavo ed effettuare i collegamenti secondo lo schema.
D. *Pass the leads through the core hitch and make the connections following the diagram below.*

E. Riposizionare coperchio, viti e manopola
E. *Replace the cover, screws and knob.*

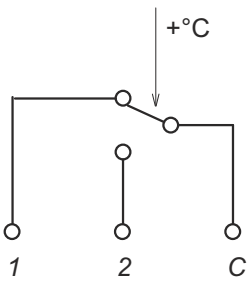

Morsetto C = comune
Morsetto 1 = apre il circuito al raggiungimento della temperatura impostata
Morsetto 2 = chiude il circuito al raggiungimento della temperatura impostata

Terminal C = common
Terminal 1 = opens the circuit when the set temperature is reached
Terminal 2 = closes the circuit when the set temperature is reached

TIEMME Raccorderie S.p.A.
Via Cavallera 6/A (Loc. Barco) - 25045 Castegnato (Bs) - Italy
Tel +39 030 2142211 R.A. - Fax +39 030 2142206
info@tiemme.com - www.tiemme.com

TIEMME Raccorderie S.p.A. si riserva di apportare modifiche in qualsiasi momento senza preavviso. È vietata qualsiasi forma di riproduzione, se non autorizzata.
TIEMME Raccorderie S.p.A.reserves the right to modify contents inany time without prior advise. Is forbidden any reproduction unless under TIEMME autorization
©TIEMME Raccorderie S.p.A. 2076T Rev. E 05-22