VALVOLA MONOTUBO
Art.3387K

Descrizione

Valvola termostatizzabile monotubo con attacchi Ø24x19fil completa di sonda metallica Ø9,5 mm di lunghezza 150mm.





Funzione

Le valvole termostatizzabili 3387K per impianto monotubo sono impiegate come organi d'intercettazione e di regolazione per i corpi scaldanti negli impianti di riscaldamento monotubo.
Le valvole 3387K sono proposte nella configurazione con attacco al corpo scaldante da 1/2" e con attacco 24X19fil all'impianto.
Le valvole sono provviste, inoltre, di sonda per separare, nel corpo scaldante, il flusso di mandata da quello di ritorno. La sonda permette di portare il fluido termovettore nella zona più lontana del corpo scaldante rispetto al suo ingresso, migliorandone lo scambio termico.
La regolazione dell'apertura e della chiusura delle valvole 3387K è eseguita manualmente agendo sul volantino.
Le valvole 3387K possono essere equipaggiate con la testa termostatica tiemme o con comando elettrotermico.
La testa termostatica permette l'apertura e la chiusura autoazionata della valvola in base a quanto impostato sulla testa della valvola.
I comandi elettrotermici, invece, permettono di regolare l'apertura e la chiusura della valvola in modo automatico e possono essere comandati da dispositivi di regolazione e comando come termostati ambiente o cronotermostati per rendere del tutto automatica tale operazione.

Caratteristiche Tecniche

Temperatura max di esercizio:	95 °C
Pressione max di esercizio:	1 MPa (10bar)
Utilizzo:	acqua (con glicole <30%)

Dimensioni
Dimensions

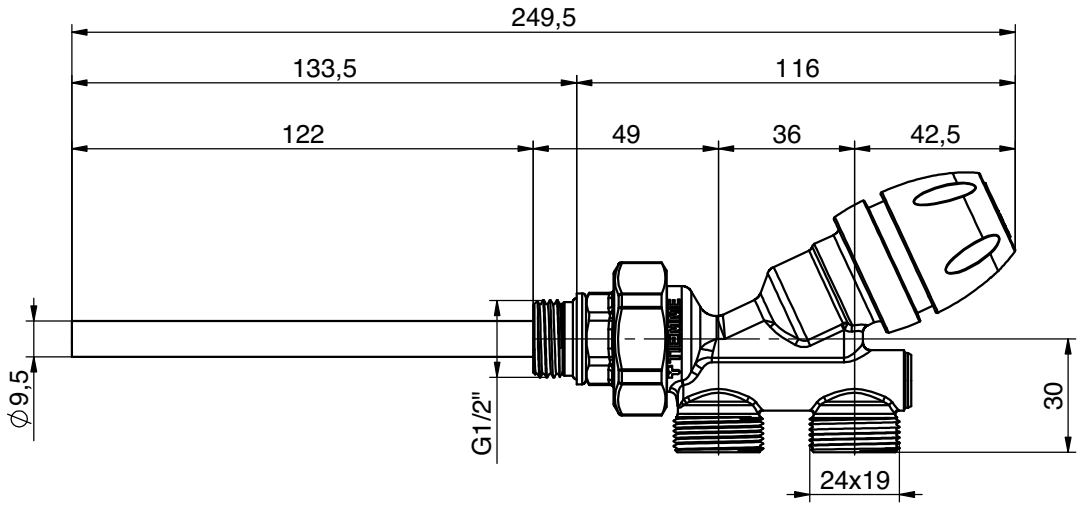

	Descrizione	Materiale	Trattamento
1	Corpo	Ottone CW617N - EN12165	Cromato
2	Elemento interno	Ottone CW617N - EN12164 e guarnizioni in EPDM	-
3	Volantino manuale	ABS bianco RAL9010	-
4+5	Dado e codolo	Ottone CW617N - EN12165	Cromato
6	Detentore	Ottone CW617N - EN12164	-
7	Sonda metallica	Acciaio	Zincato

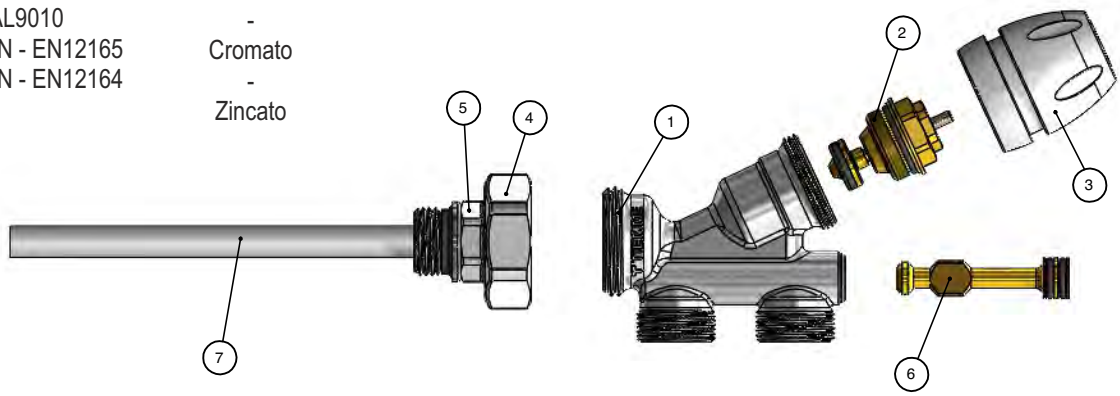

©TIEMME Raccorderie S.p.A. 3387K Rev. B 01-2020

Schema funzionale

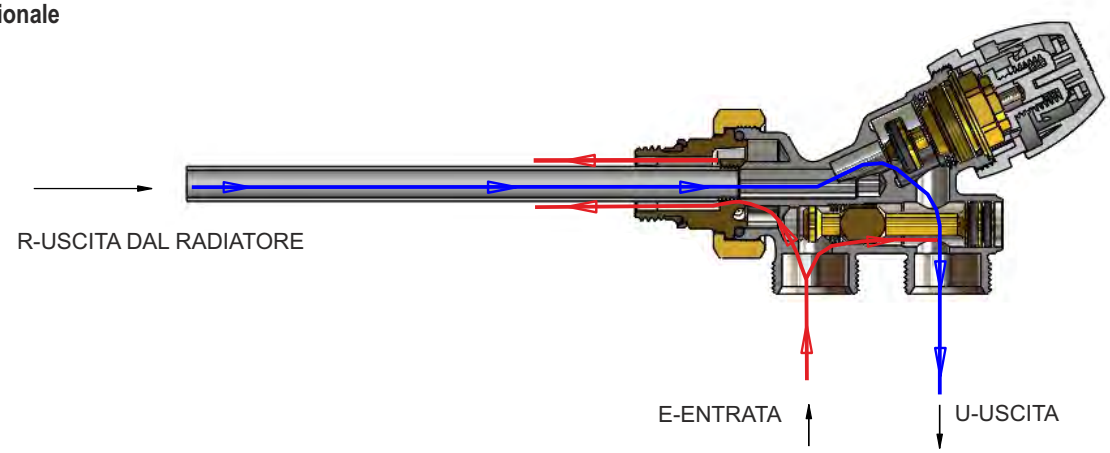

La valvola funziona indifferentemente invertendo i collegamenti di andata e di ritorno senza che questo comporti significative variazioni di perdita di carico.
Nel caso di elevata pressione differenziale agli attacchi, è preferibile che l'acqua entri dall'attacco più vicino al corpo scaldante in modo che il flusso investa il vitone da sotto.

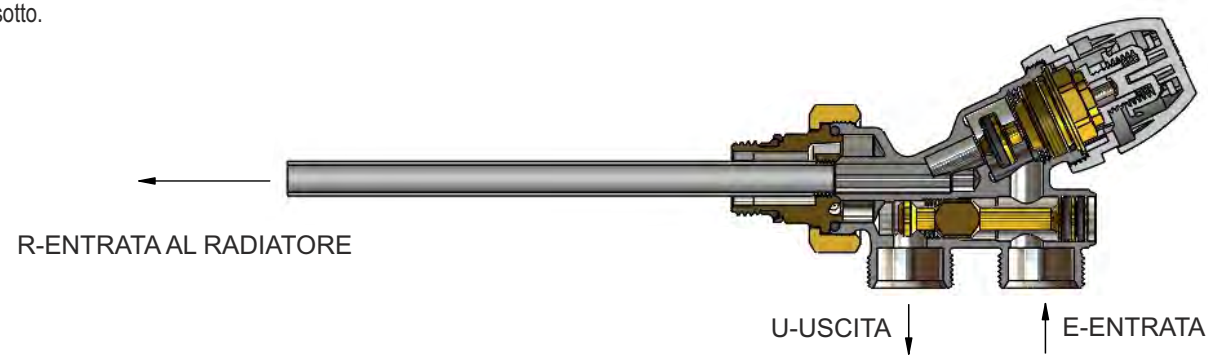

CONFIGURAZIONE 1: Detentore aperto e gruppo termostatizzabile aperto.
Il funzionamento delle valvole avviene mediante il movimento manuale dell'otturatore che intercetta il fluido termovettore. Il fluido entrante nella valvola dalla via d'ingresso (E) si suddivide in una parte destinata allo scambio termico al corpo scaldante e in una diretta al radiatore successivo.
La temperatura del fluido alimentante i successivi corpi scaldanti può essere modificata agendo sul detentore di regolazione della via di by-pass; operando sulla corsa dell'otturatore, infatti, è possibile calibrare la portata di fluido destinata alla miscelazione con il fluido di ritorno dal corpo scaldante.
La portata di by-pass varia da un minimo del 50% (detentore completamente aperto in senso antiorario) fino ad un massimo del 100% (detentore completamente chiuso in senso orario).

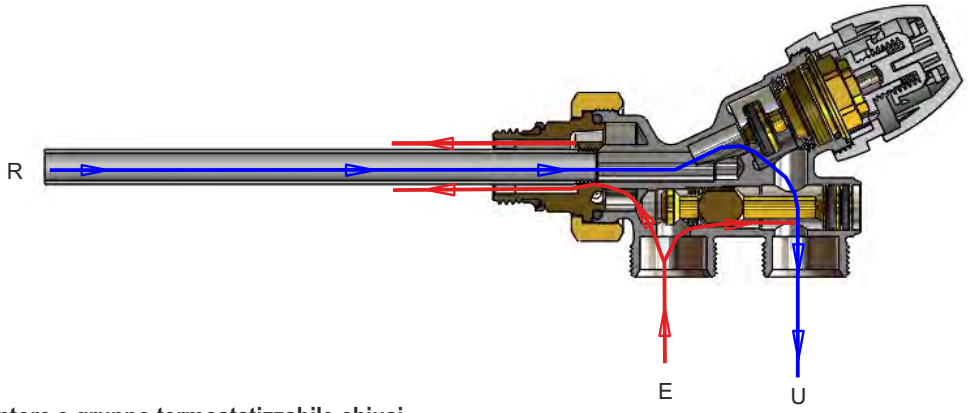

CONFIGURAZIONE 2: Detentore e gruppo termostatizzabile chiusi.
Per chiudere la valvola, è necessario ruotare in senso orario, fino a fine corsa, sia il detentore sia il gruppo termostatizzabile della valvola. In questa configurazione, il detentore svolge la funzione di by-pass. Il fluido entrante nella valvola dalla via d'ingresso fuoriesce direttamente dalla valvola attraverso la sua via d'uscita. Questo permette di poter escludere il radiatore dal sistema di riscaldamento senza interrompere il circuito.

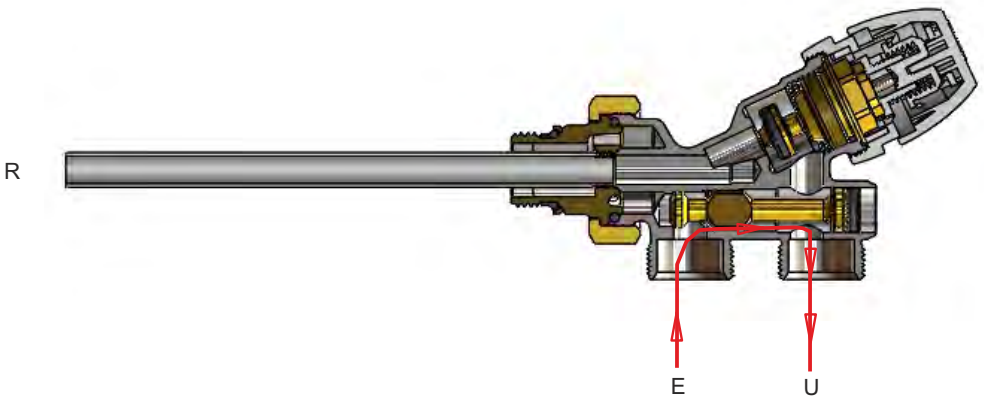

Diagramma perdite di carico

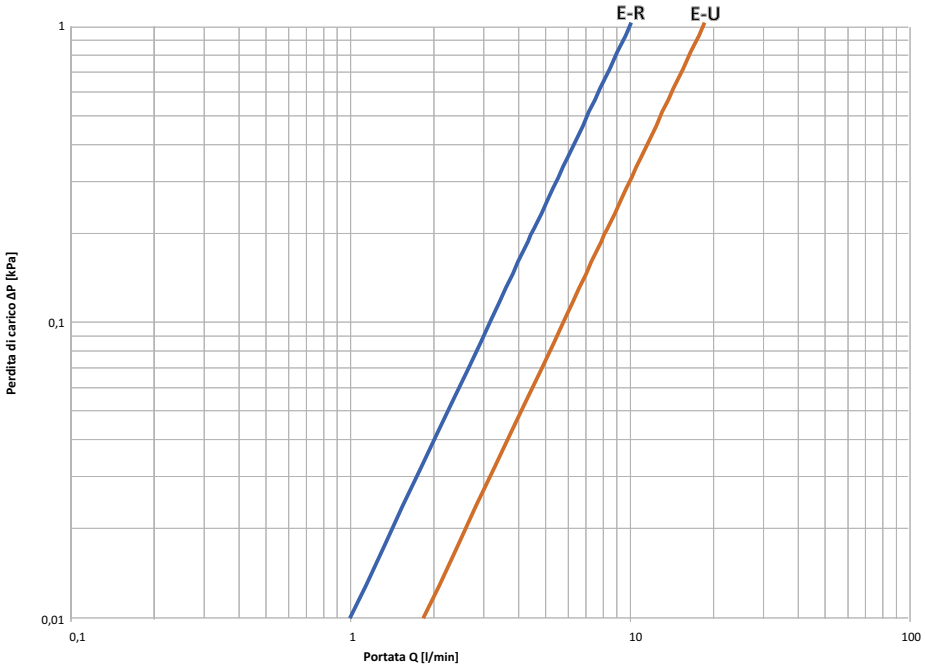

Prova effettuata con detentore aperto al 50% e valvola priva di testa termostatica.
Percorso E-R: caduta di pressione fra ingresso valvola (E) e ingresso al corpo scaldante (R).
Al corpo scaldante arriva il 50% della portata entrante in E
Percorso E-U: caduta di pressione agli attacchi impianto della valvola.
Con passaggio E-R: Kvs = 0.60 m3/h
Con passaggio E-U: Kvs = 1.10 m3/h

Diagramma perdite di carico

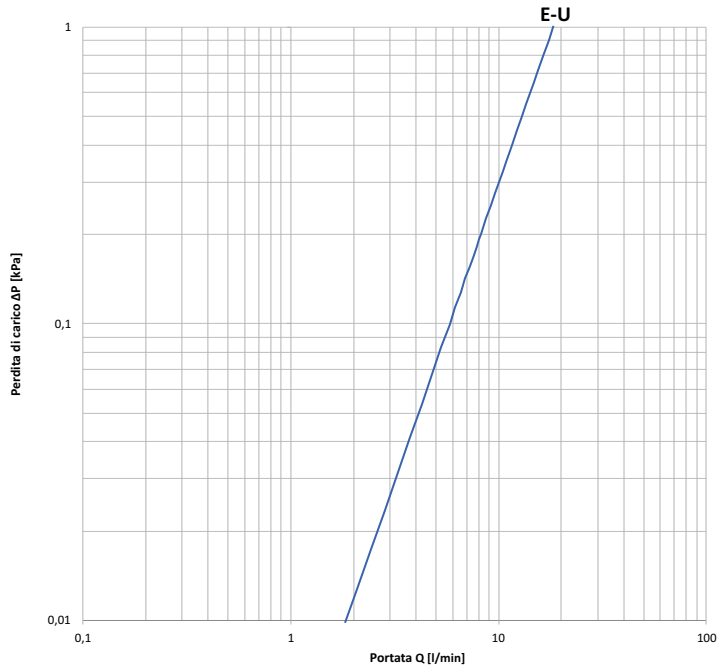

Prova effettuata con valvola priva di testa termostatica
Gruppo termostatizzabile chiuso
Detentore chiuso
Valvola provata in by-pass: caduta di pressione agli attacchi impianto della valvola.
Tutto il fluido termovettore entrante in E esce da U
Con passaggio E-U: Kvs = 1,10 m3/h

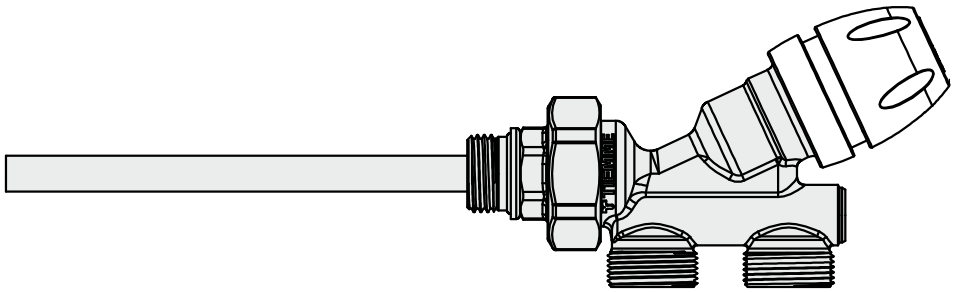

Art. 3383SOND



Sonda metallica
L=150mm cod 3380039
L=450mm cod 3380029

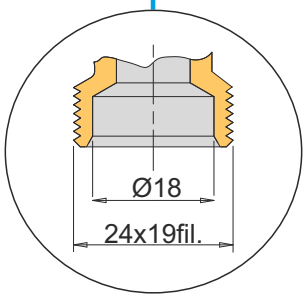

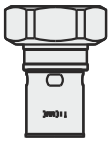

Art. 1716
Per tubo Pe-x

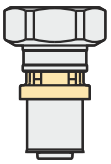

Art. 1666K
Per tubo multistrato



Art. 1633K
Per tubo multistrato



Art. 1243K
Per tubo rame

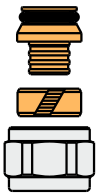

Art. 1433K
Per tubo Pe-x

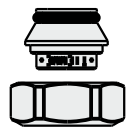

Art. 1879K2419
Tappo

L'INSTALLAZIONE
Le valvole 3387K possono essere installate su impianti di riscaldamento in qualsiasi tipo d'edificio civile o industriale, vecchio o nuovo.
Le valvole 3387K sono dotate di detentore che permette di separare il corpo scaldante dall'impianto monotubo senza interrompere la circolazione del fluido nell'impianto stesso. Questo risulta vantaggioso qualora si voglia eseguire la manutenzione del corpo scaldante.

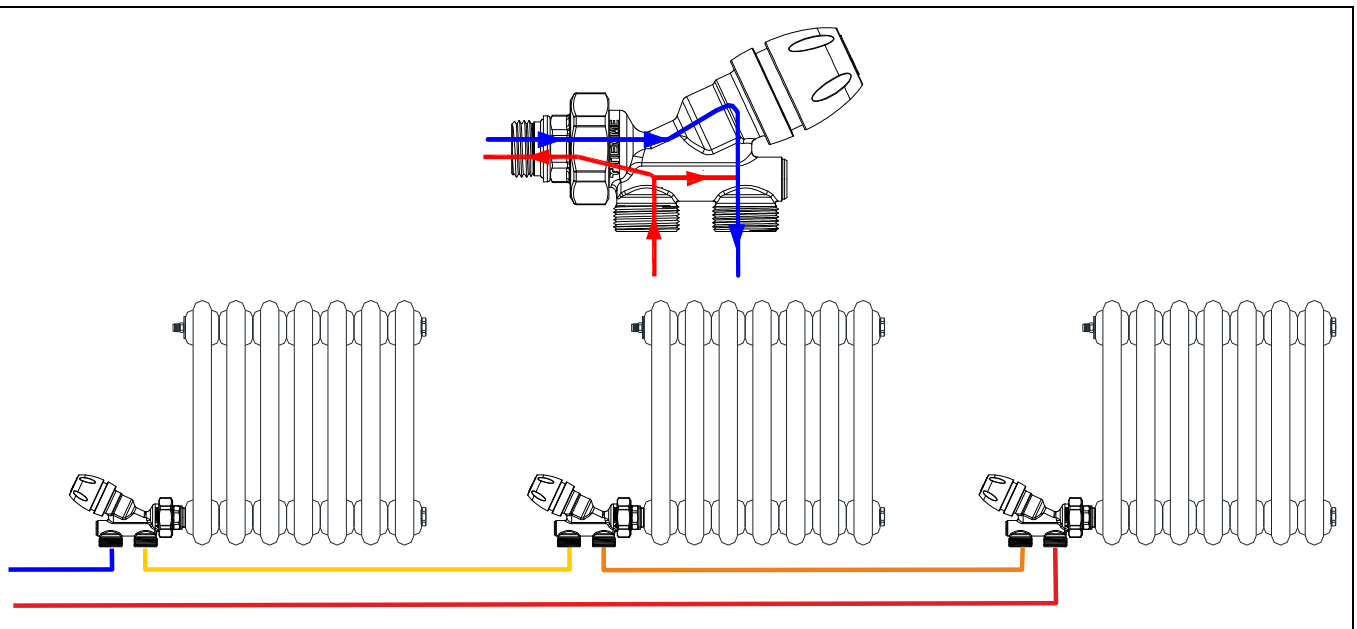

Schema tipico d'allacciamento delle valvole 3387K

TIEMME Raccorderie S.p.A.
Via Cavallera 6/A (Loc. Barco) - 25045 Castegnato (Bs) - Italy
Tel +39 030 2142211 R.A. - Fax +39 030 2142206
info@tiemme.com - www.tiemme.com

TIEMME Raccorderie S.p.A. si riserva di apportare modifiche in qualsiasi momento senza preavviso. È vietata qualsiasi forma di riproduzione, se non autorizzata.